copymedia.nl

Sjabloon voor Jewelcase Backcard (Inlay)

voor gebruik in Standaard Jewelcase

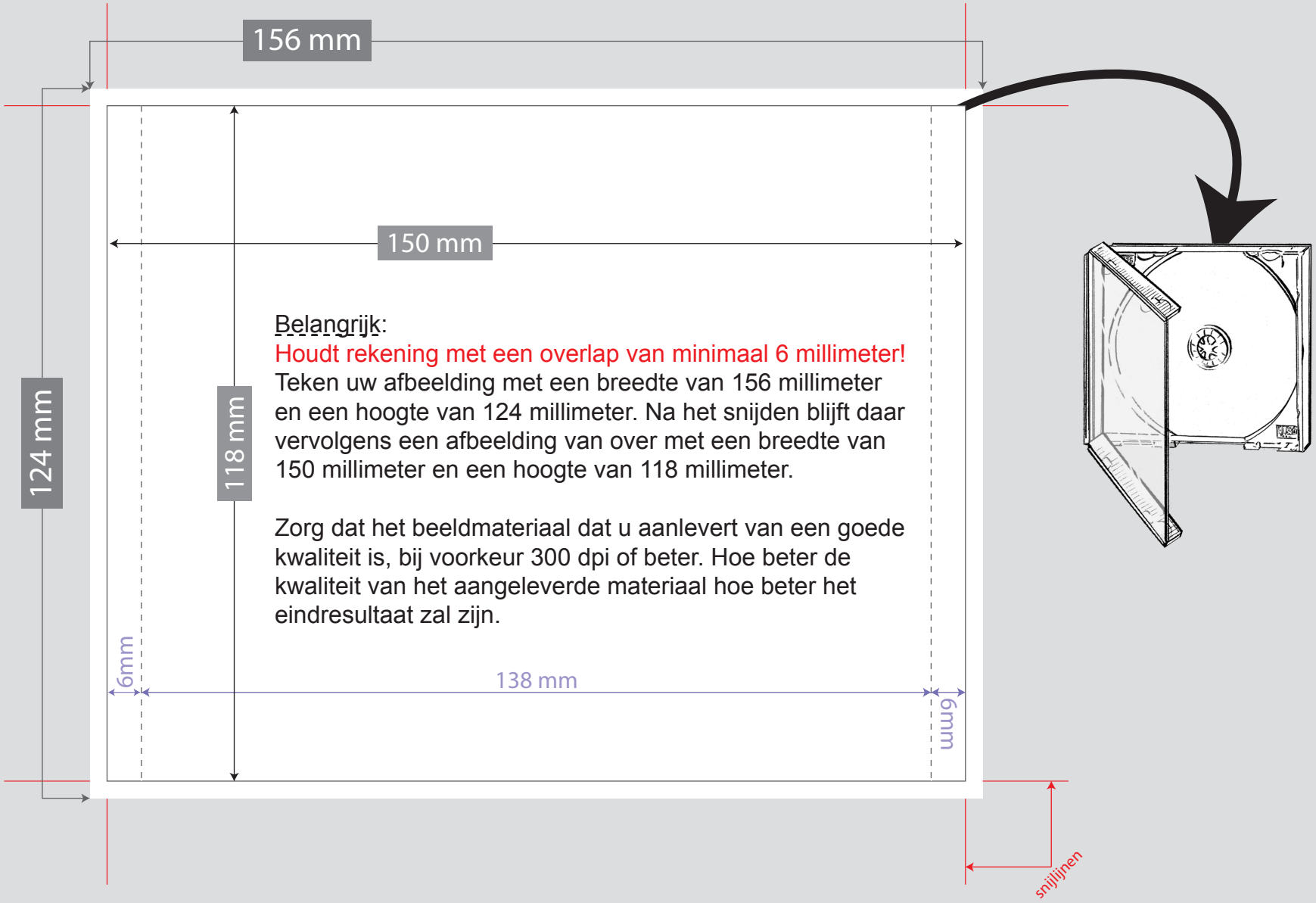

Belangrijk:

Houdt rekening met een overlap van minimaal 6 millimeter!

Teken uw afbeelding met een breedte van 156 millimeter en een hoogte van 124 millimeter. Na het snijden blijft daar vervolgens een afbeelding van over met een breedte van 150 millimeter en een hoogte van 118 millimeter.

Zorg dat het beeldmateriaal dat u aanlevert van een goede kwaliteit is, bij voorkeur 300 dpi of beter. Hoe beter de kwaliteit van het aangeleverde materiaal hoe beter het eindresultaat zal zijn.

Sjabloon t.b.v. Jewelcase Backcard. Copyright © 2007, Copymedia - The Netherlands.
20070924